ЛИМЦ.60148.05.000.001

√Ra 12,5 (√)

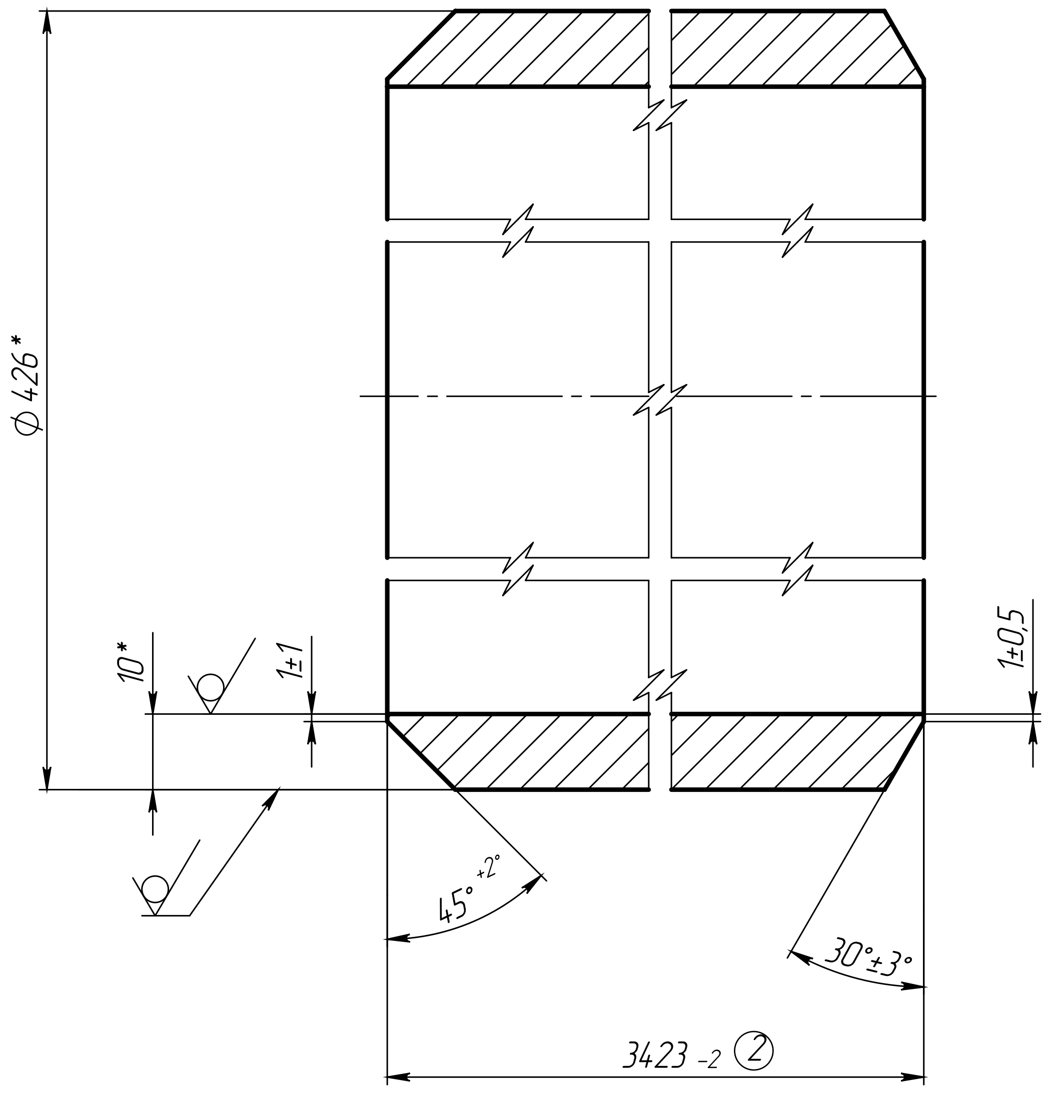

1. *ǔǪǲǶǯǺȅ ǯǵȉ ǻǹǺǪǬǸǴ.
2. ǖǪǺǴǱǺǸǪǪǼȆ ǸǫǸǱƿǪȁǯƿǱǯ ȁǯǺǼǯǰǪ.

2	Зам.	ЛИМЦ.60148.24ИИ		13.02.26
1	Зам.	ЛИМЦ.60148.08ИИ		10.09.25
Изм.	Лист	№ докум.	Подп.	Дата
Разраб.		Быков		29.07.25
Пров.		Лаптев		
Т. контр.		Волков		
Н. контр.		Ванина		
Утв.		Соломатин		

ЛИМЦ.60148.05.000.001

Рычаг

Лит.	Масса	Масштаб
	352.74	1:1
Лист	Листов 1	

Труба $\frac{\text{426x10 ГОСТ 8732–78}}{\text{Б 09Г2С ГОСТ 8731–74}}$

АО "БТ"

Перв. примен.

ЛИМЦ.60148.05.000.000

Справ. №

Подп. и дата

Инв. № дубл.

Взам. инв. №

Подп. и дата

Инв. № подл.

Шифр:

Копировал

Формат А4